ПОСТРОЕНИЕ ТРЕТЬЕГО ВИДА ПО ДВУМ ДАННЫМ

Ковалёв А.Н.

Задание 1. Построить третий вид по двум данным.

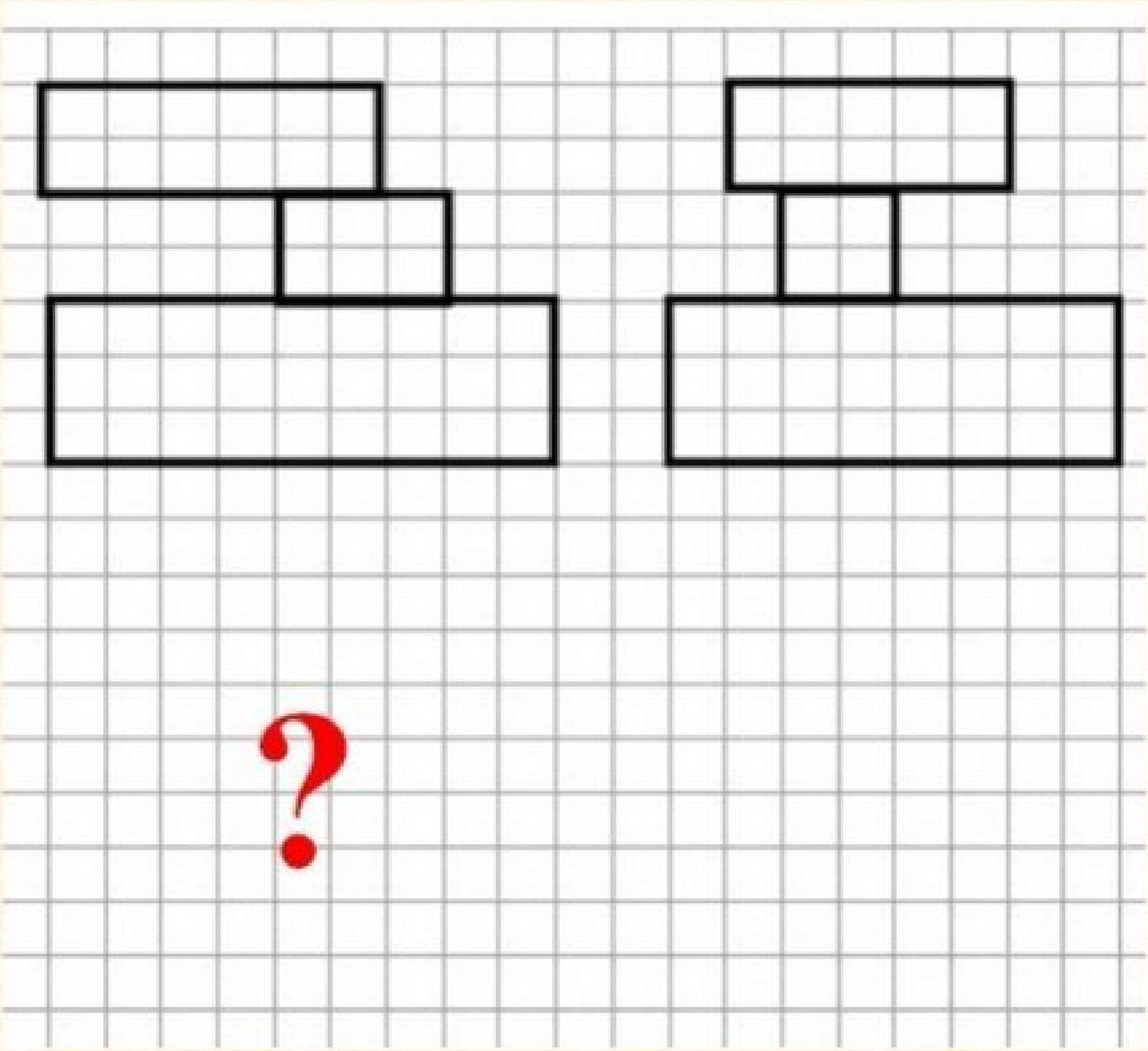

1. Провести оси.

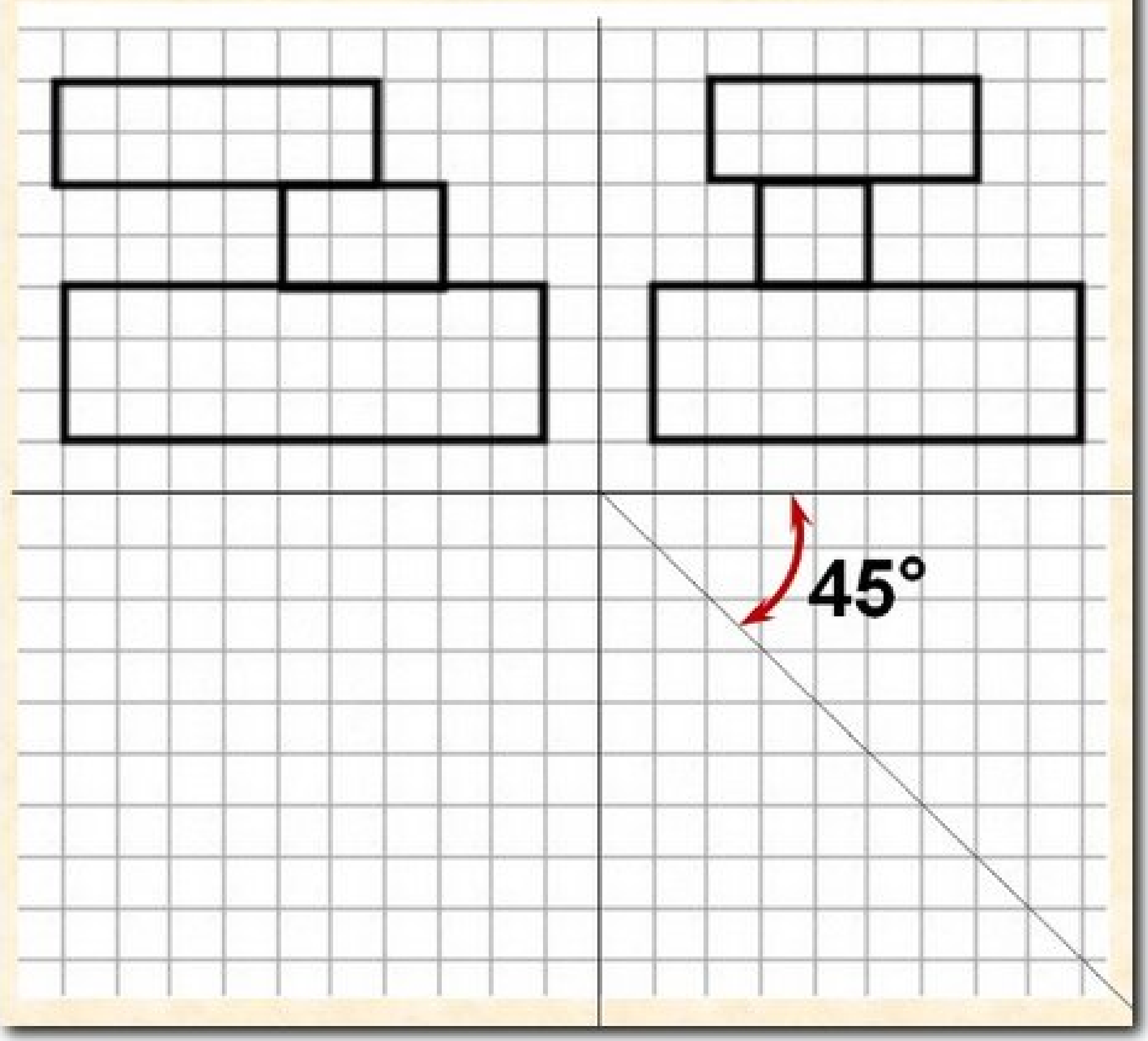

2. Мысленно расчлените деталь на составляющие ее геометрические тела, представьте их форму

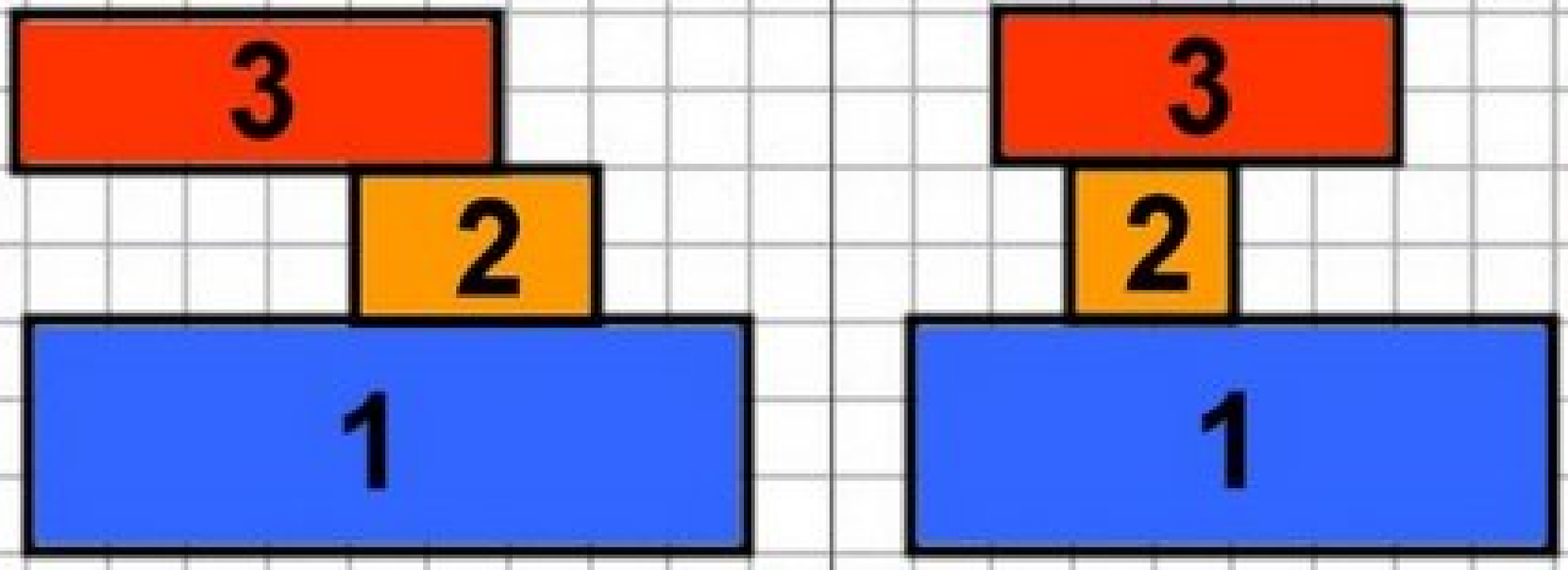

1. Прямоугольная призма (вид сверху - прямоугольник)

2. Прямоугольная призма (вид сверху - прямоугольник)

3. Прямоугольная призма (вид сверху - прямоугольник)

3. Построить горизонтальную проекцию части №1.

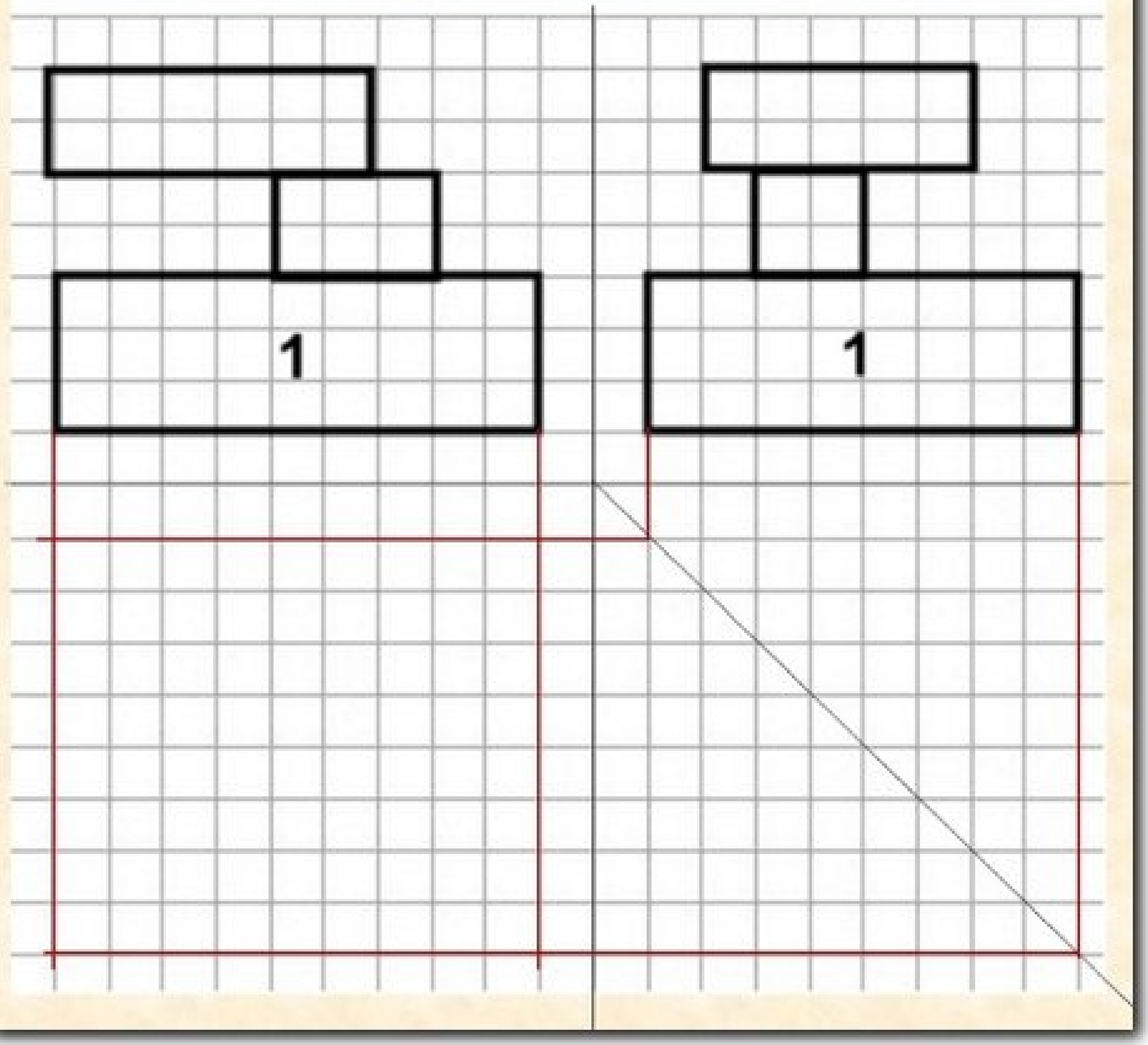

3. Построить горизонтальную проекцию части №1. Выделить контур

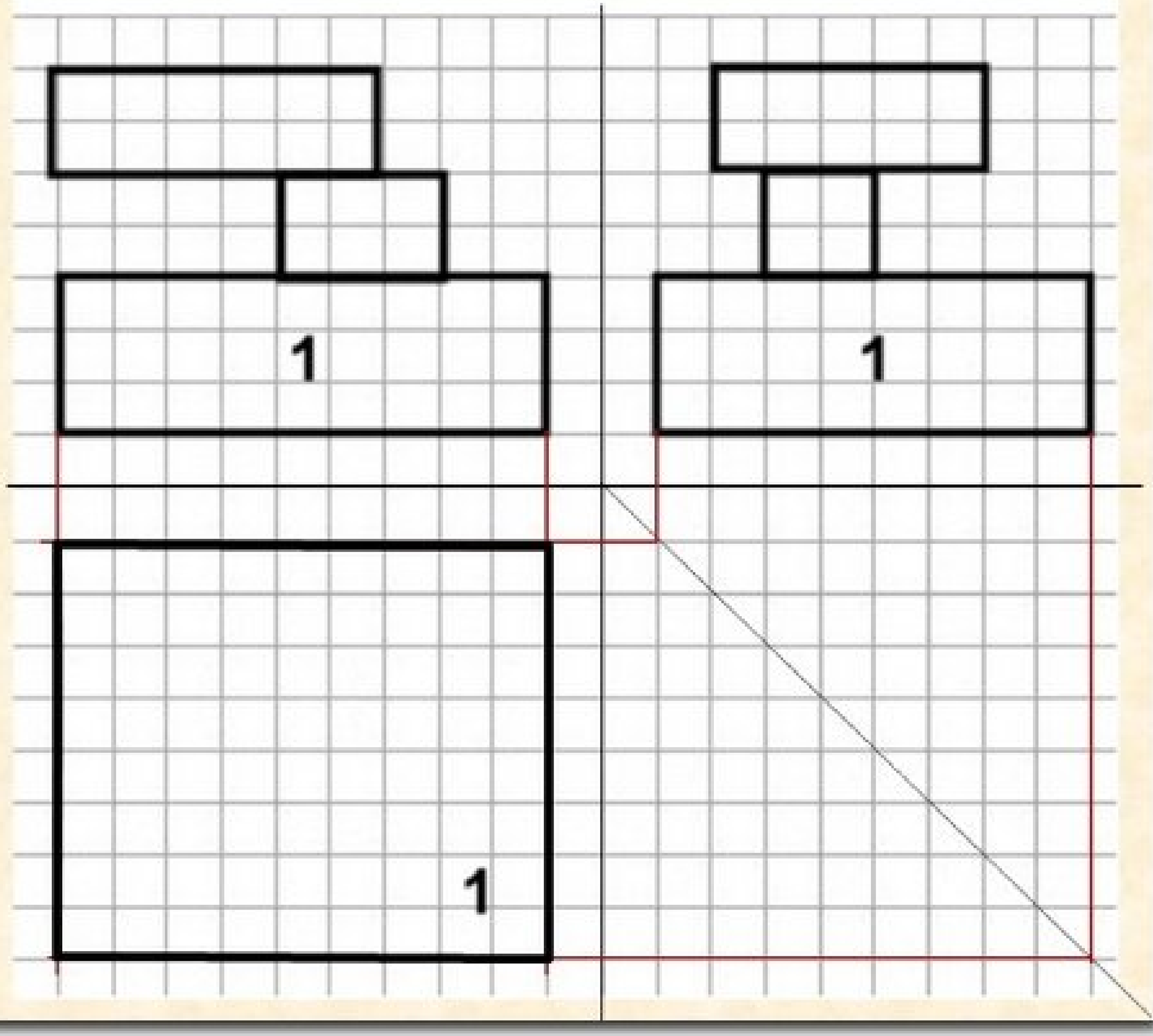

4. Построить горизонтальную проекцию части №3.

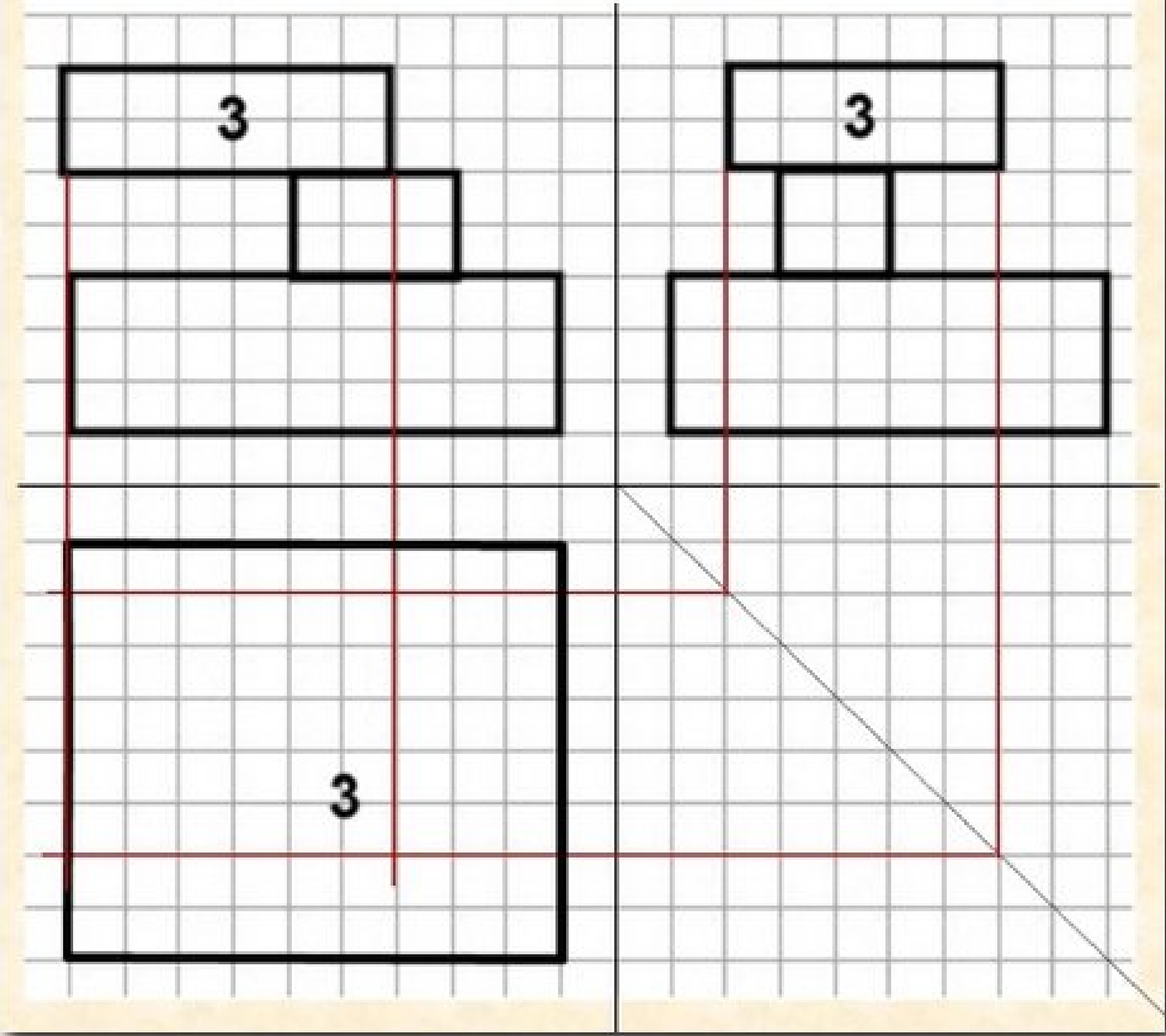

4. Построить горизонтальную проекцию части №3. Выделить контур.

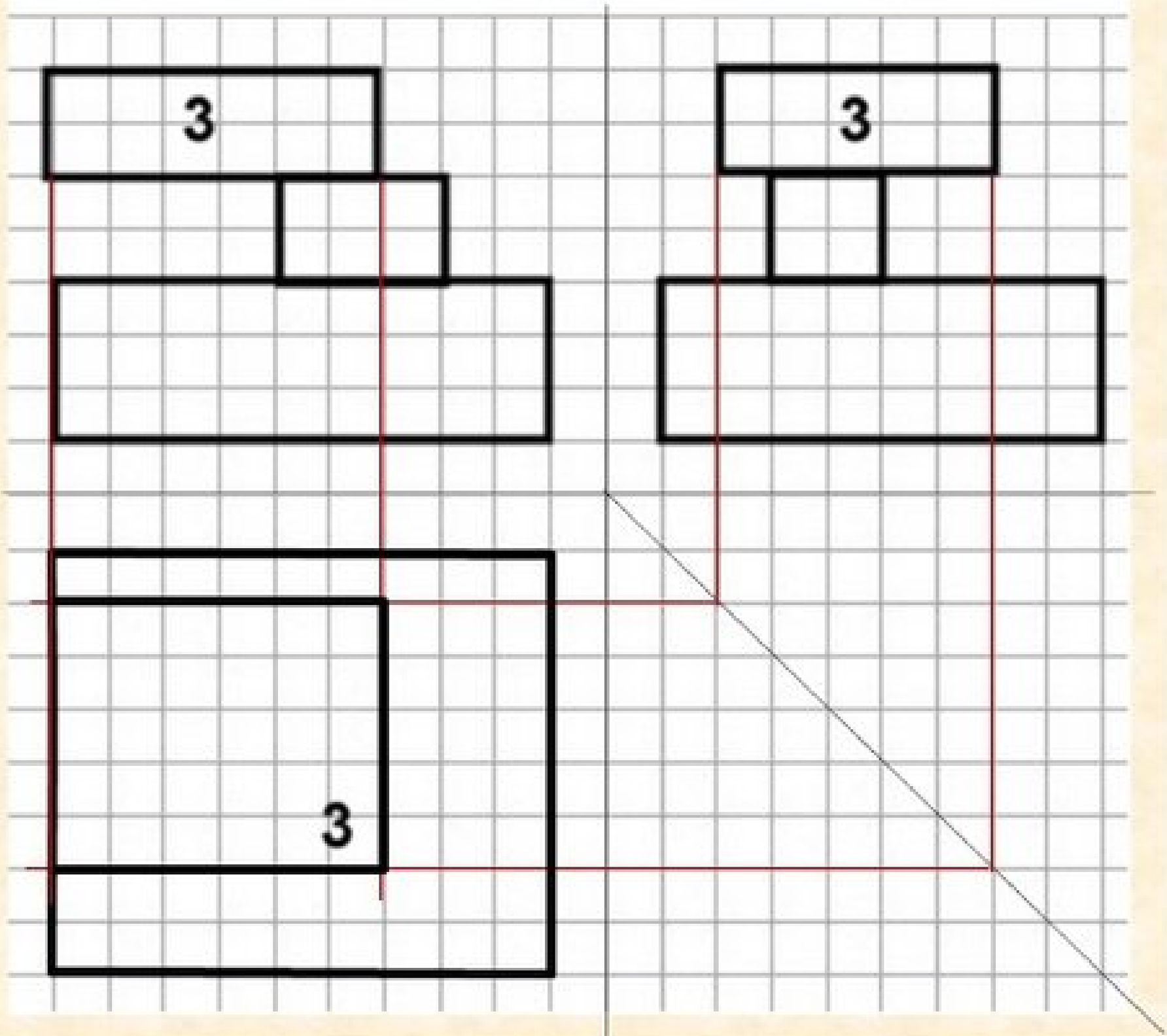

5. Построить горизонтальную проекцию части №2.

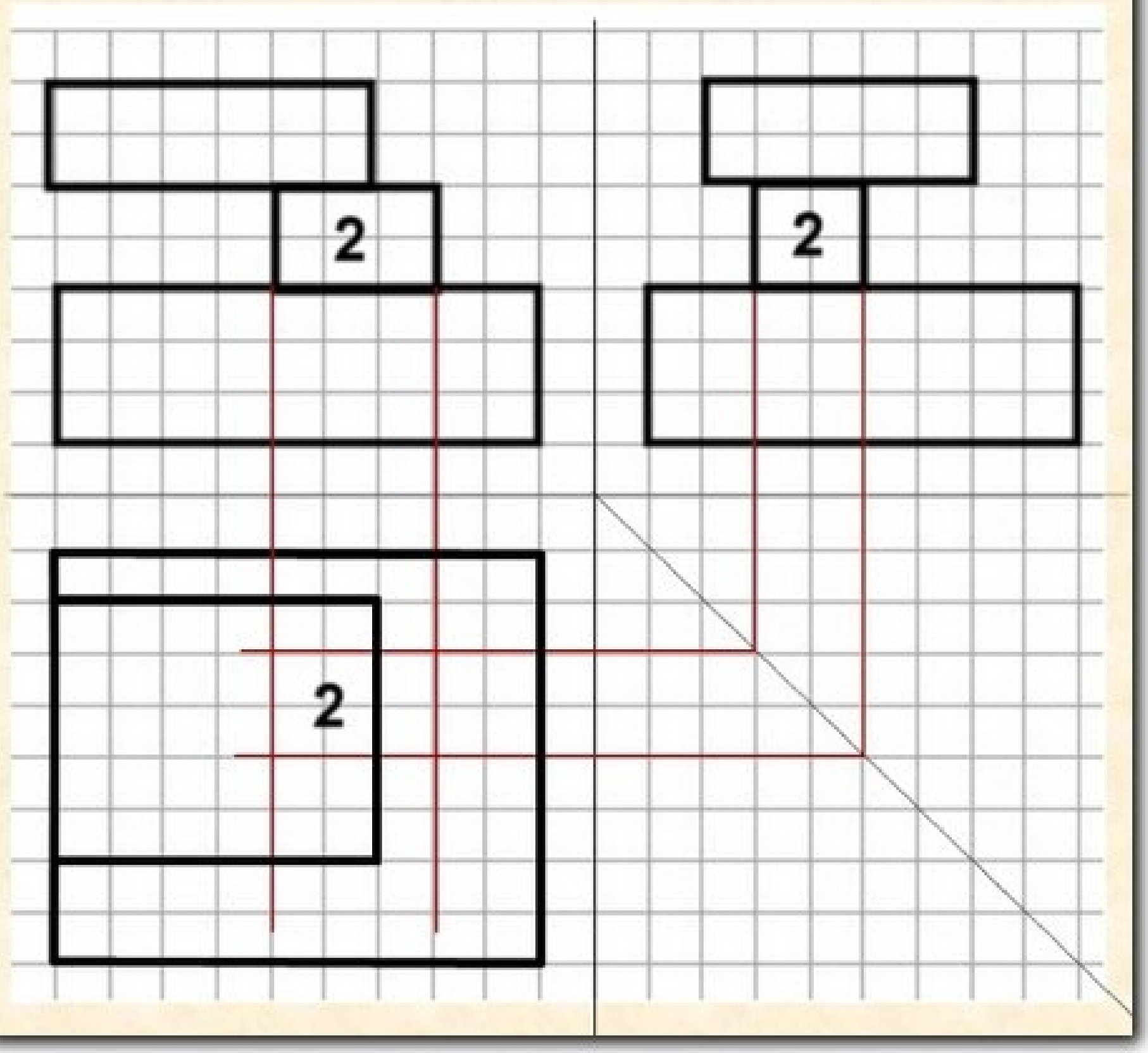

5. Построить горизонтальную проекцию части №2. Выделить видимый контур сплошной толстой основной линией, невидимый - штриховой.

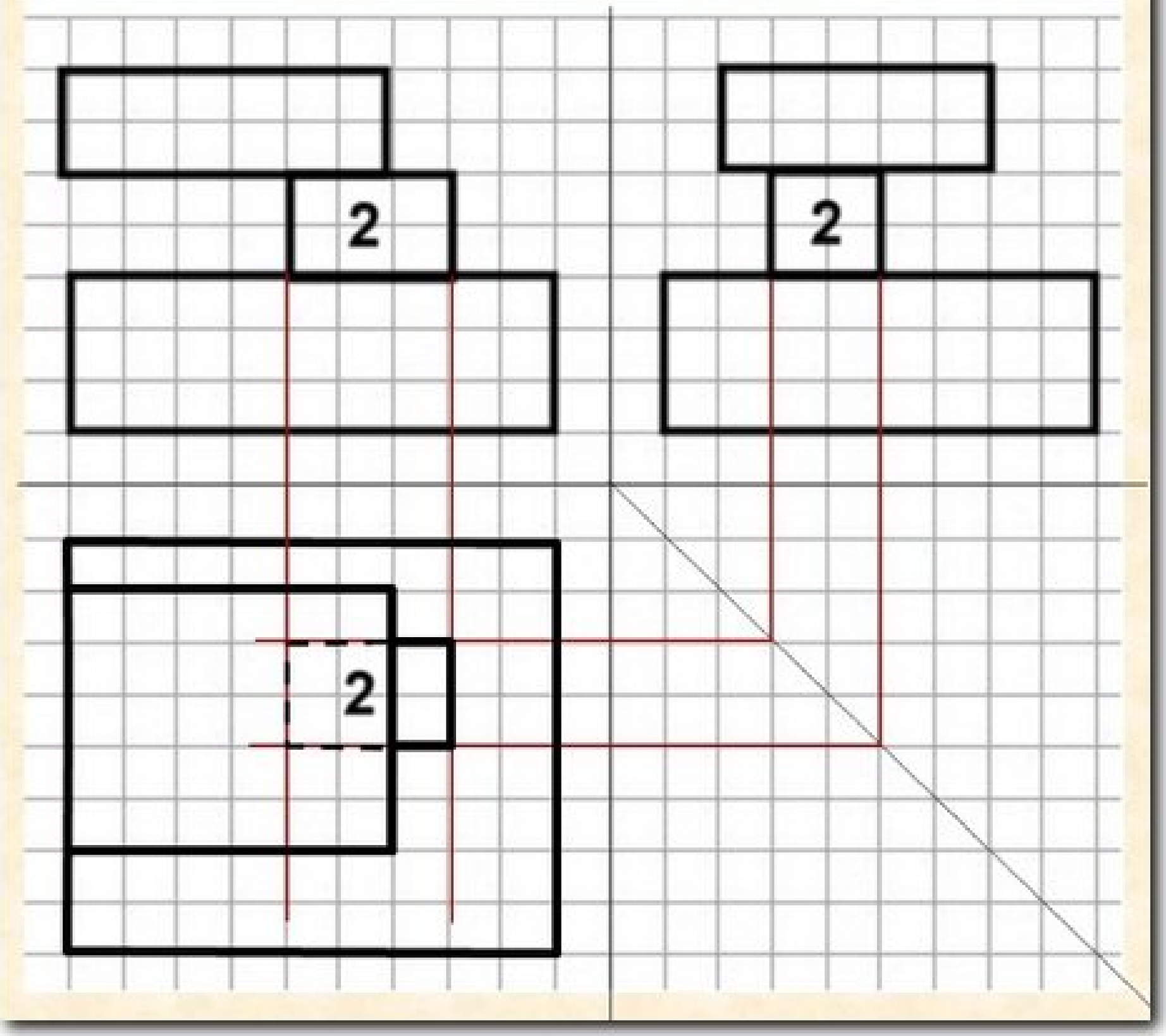

6. Удалить лишние линии и если необходимо нанести размеры..

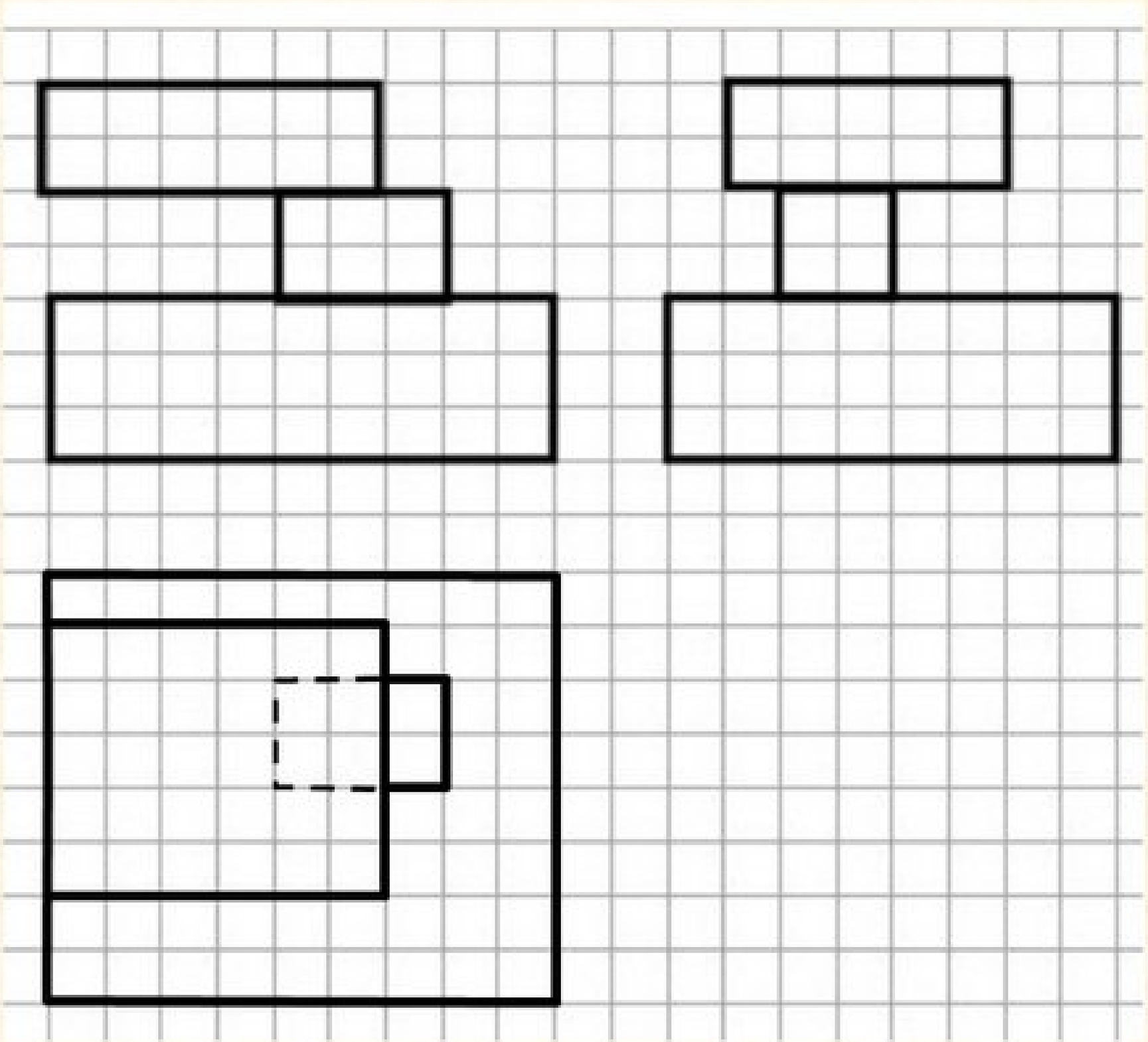

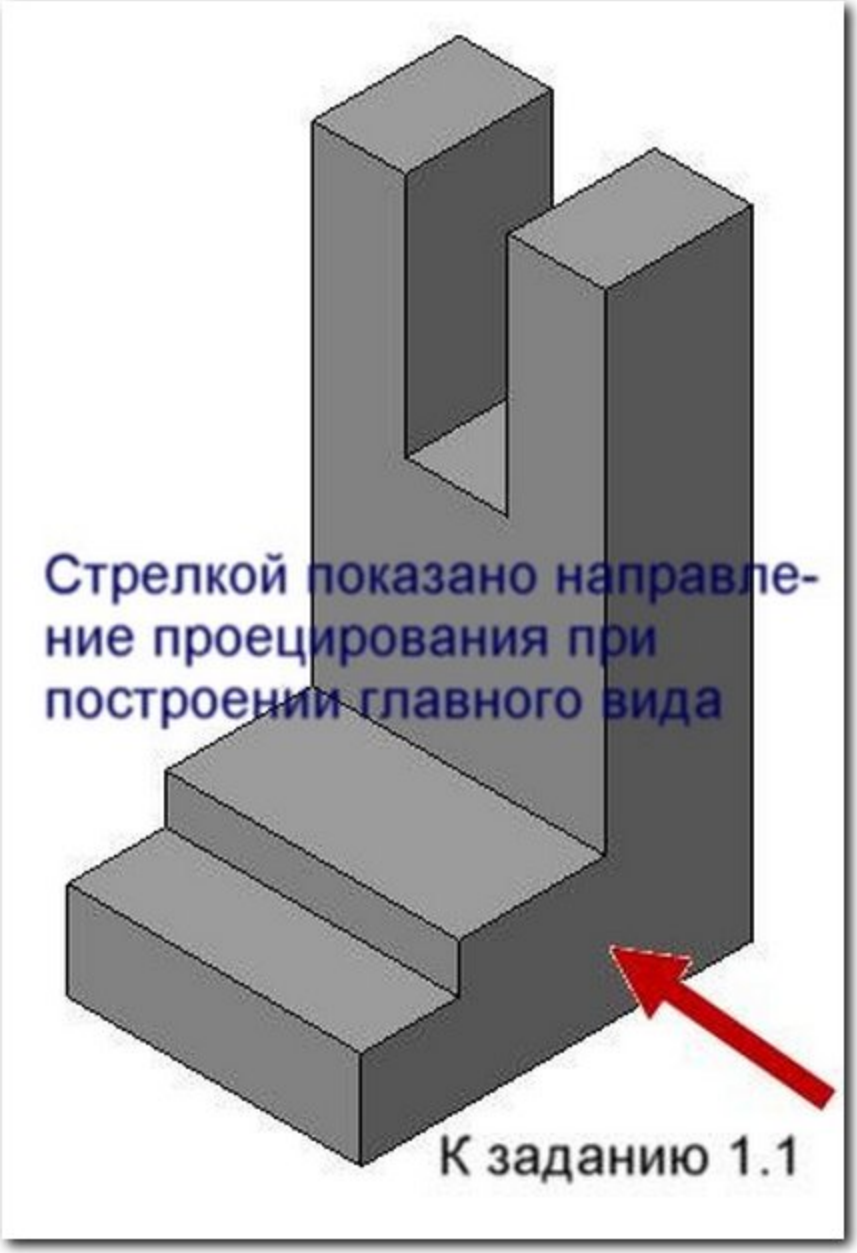
Стрелкой показано направле-
ние проецирования при
построении главного вида
К заданию 1.1

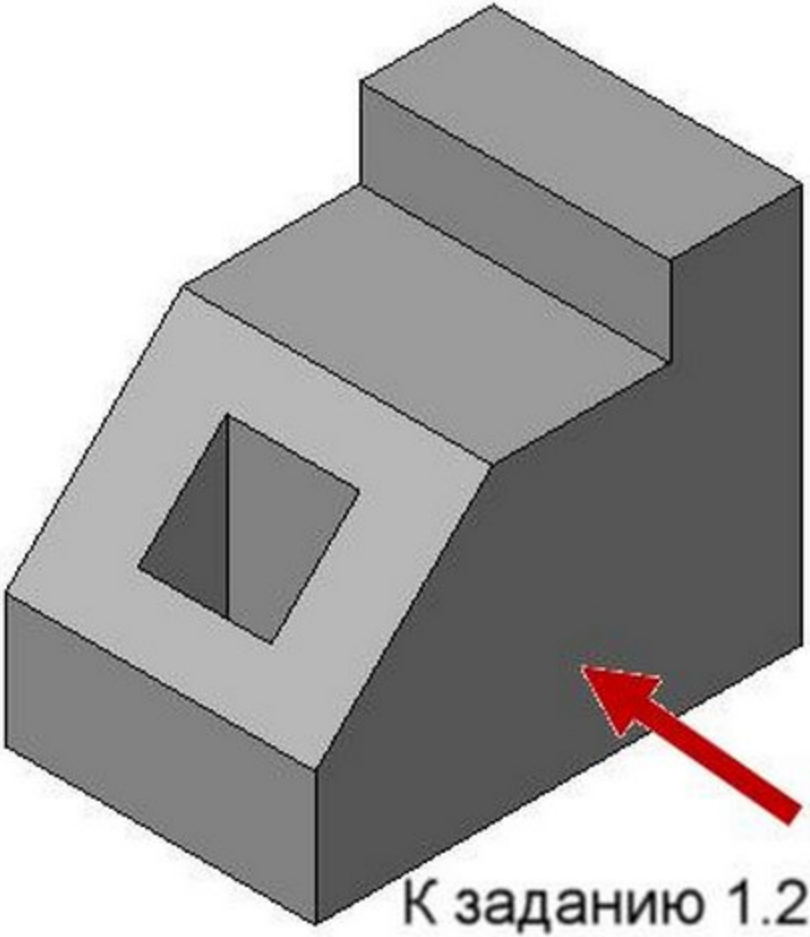

К заданию 1.2

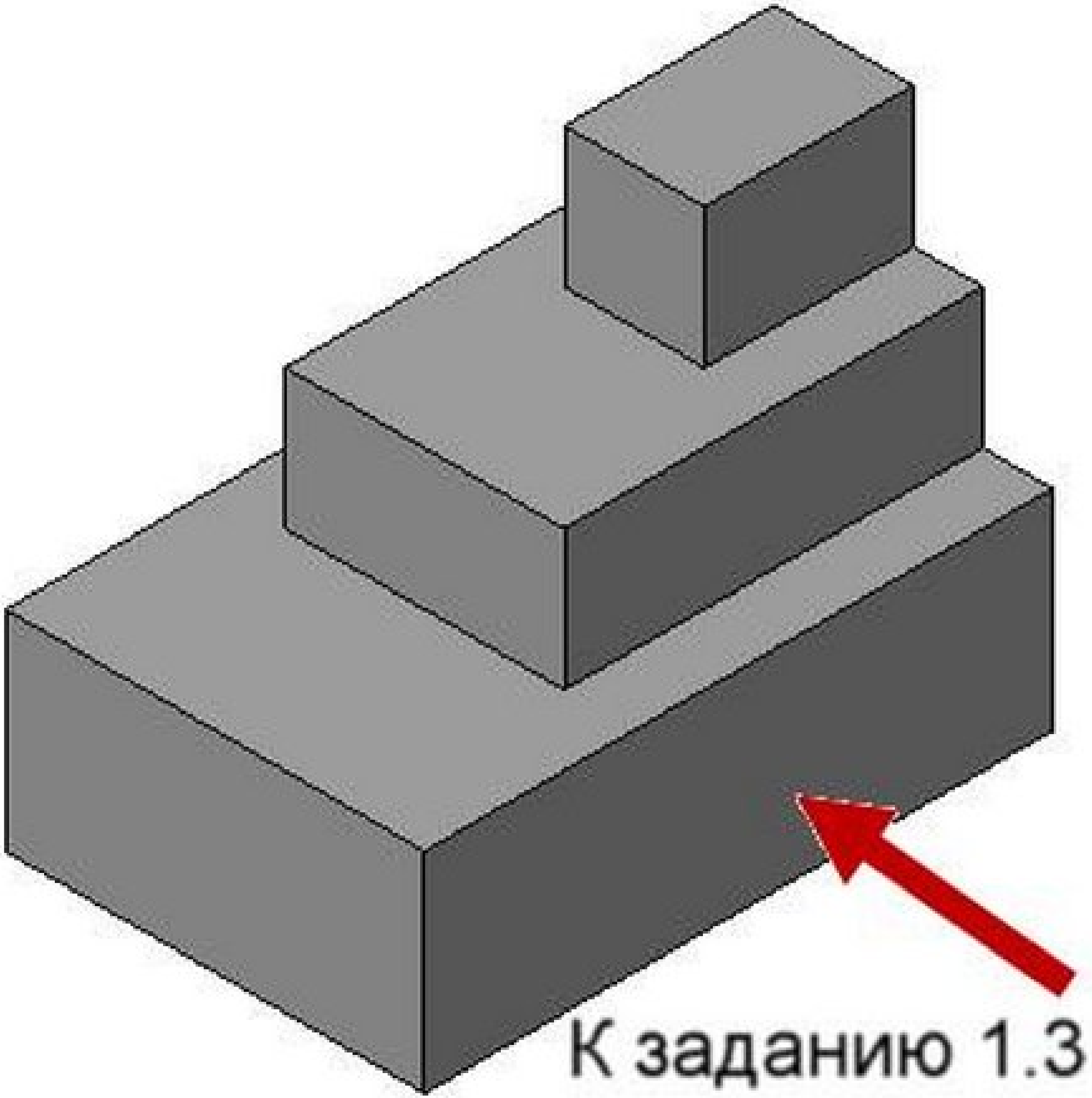
К заданию 1.3

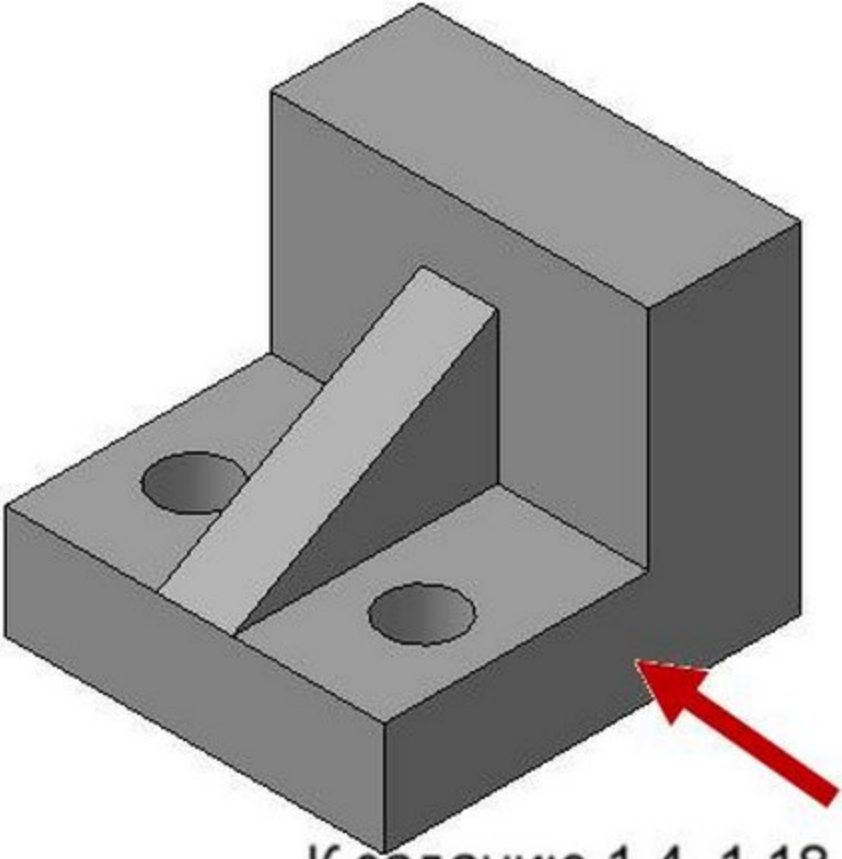

К заданию 1.4, 1.18

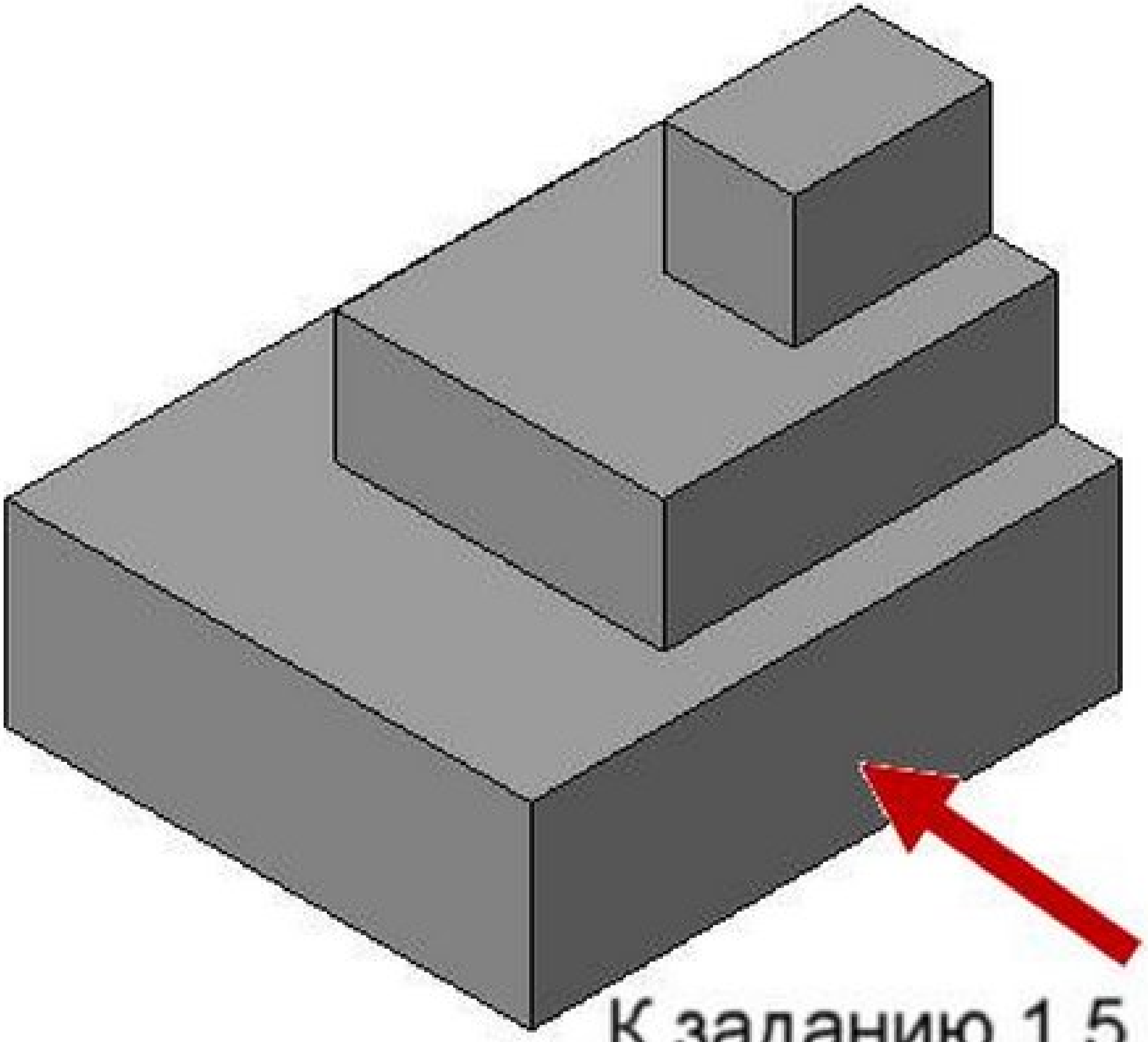

К заданию 1.5

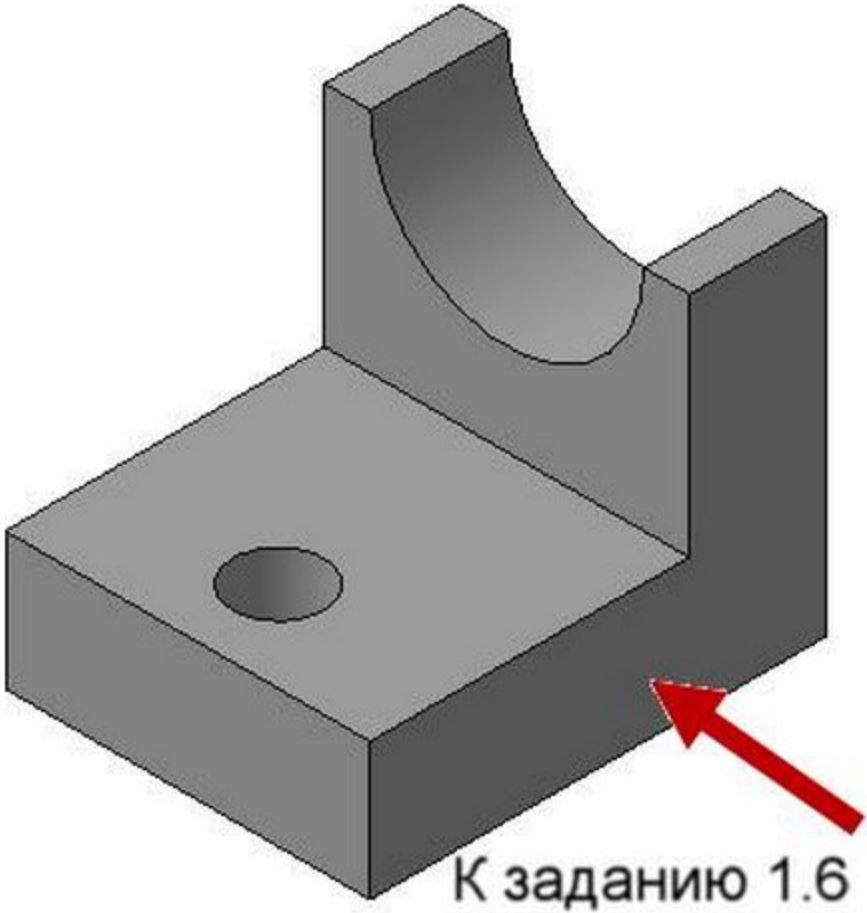

К заданию 1.6

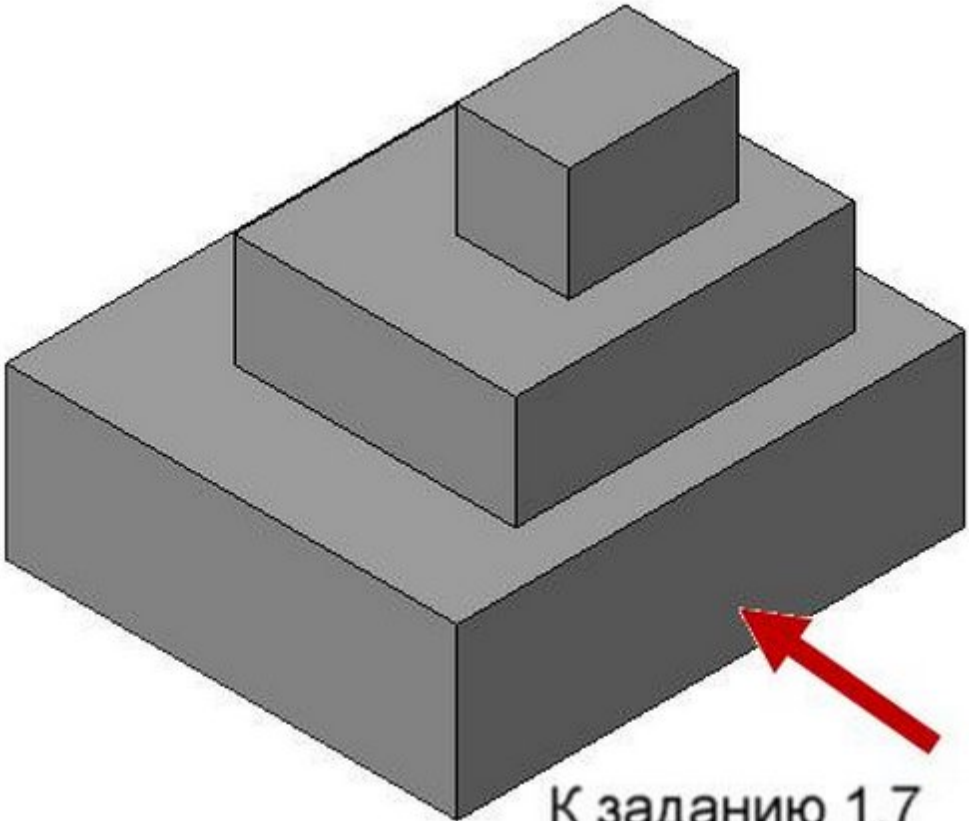

К заданию 1.7

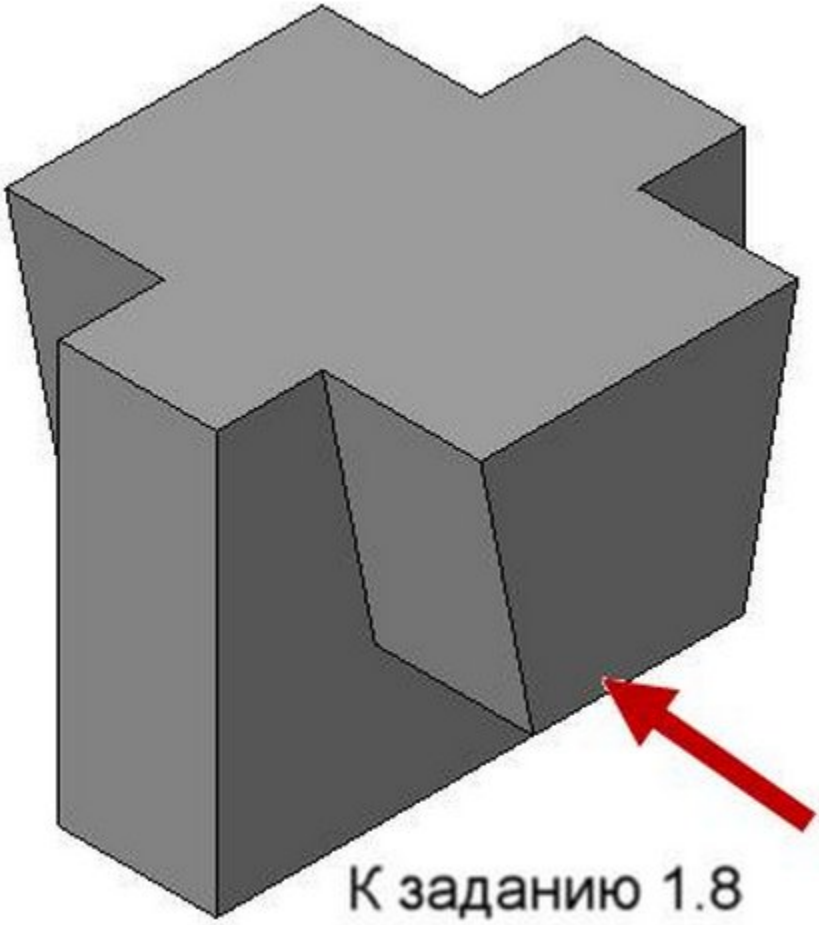

К заданию 1.8

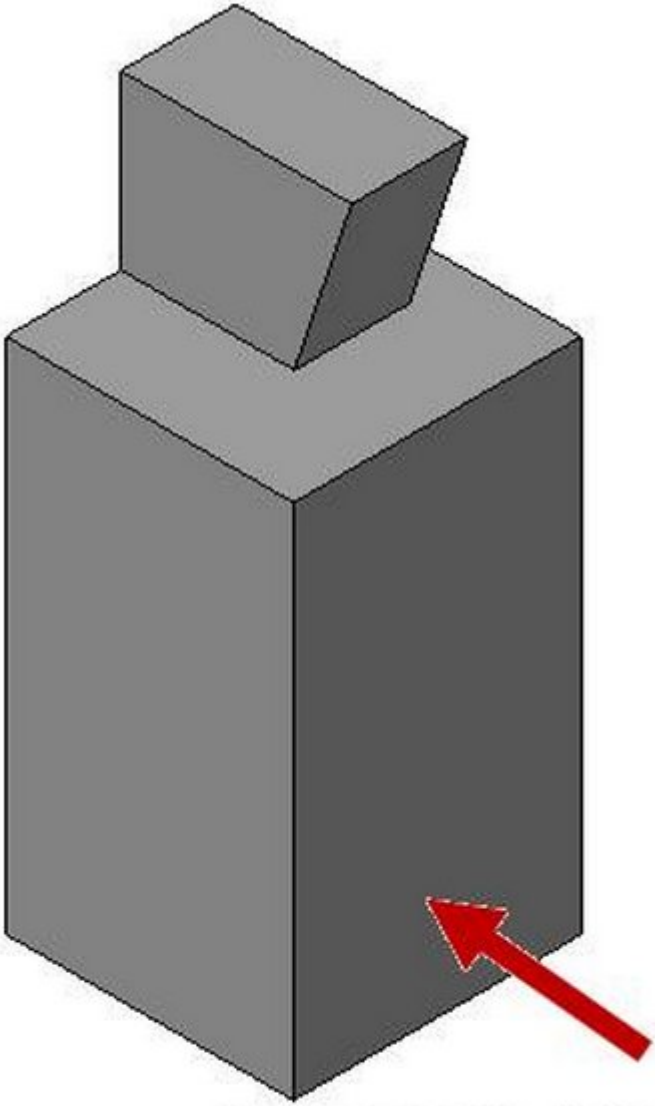

К заданию 1.9

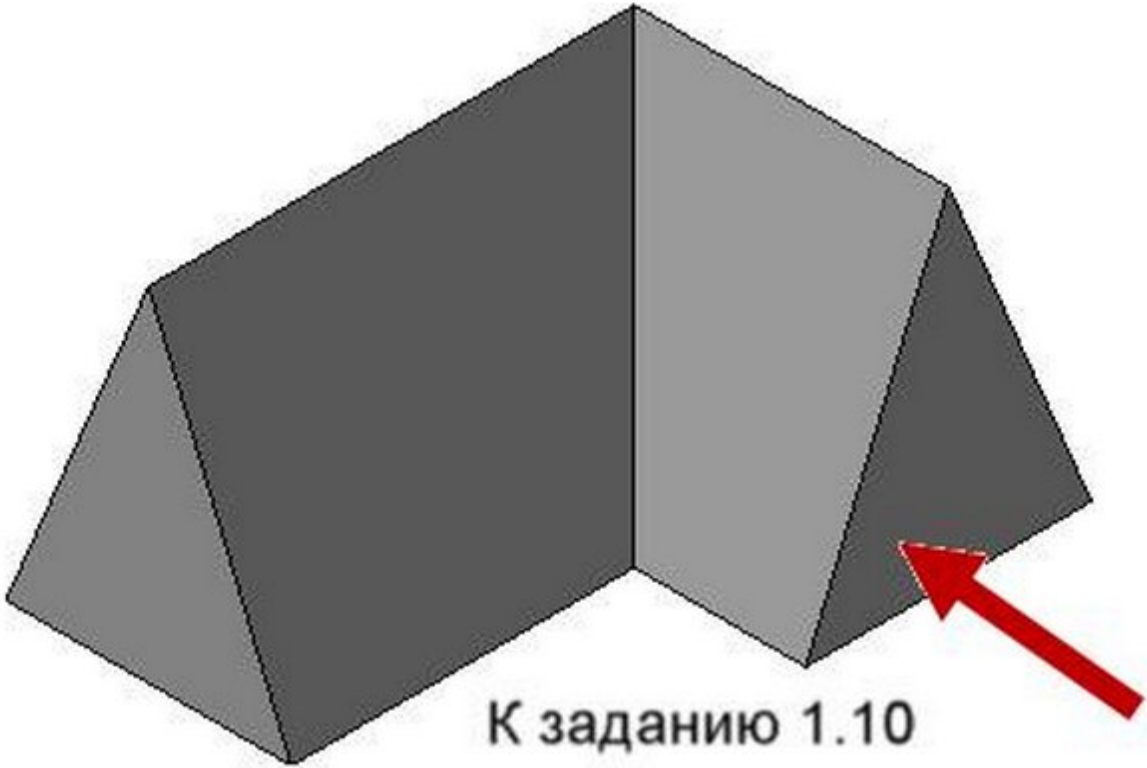

К заданию 1.10

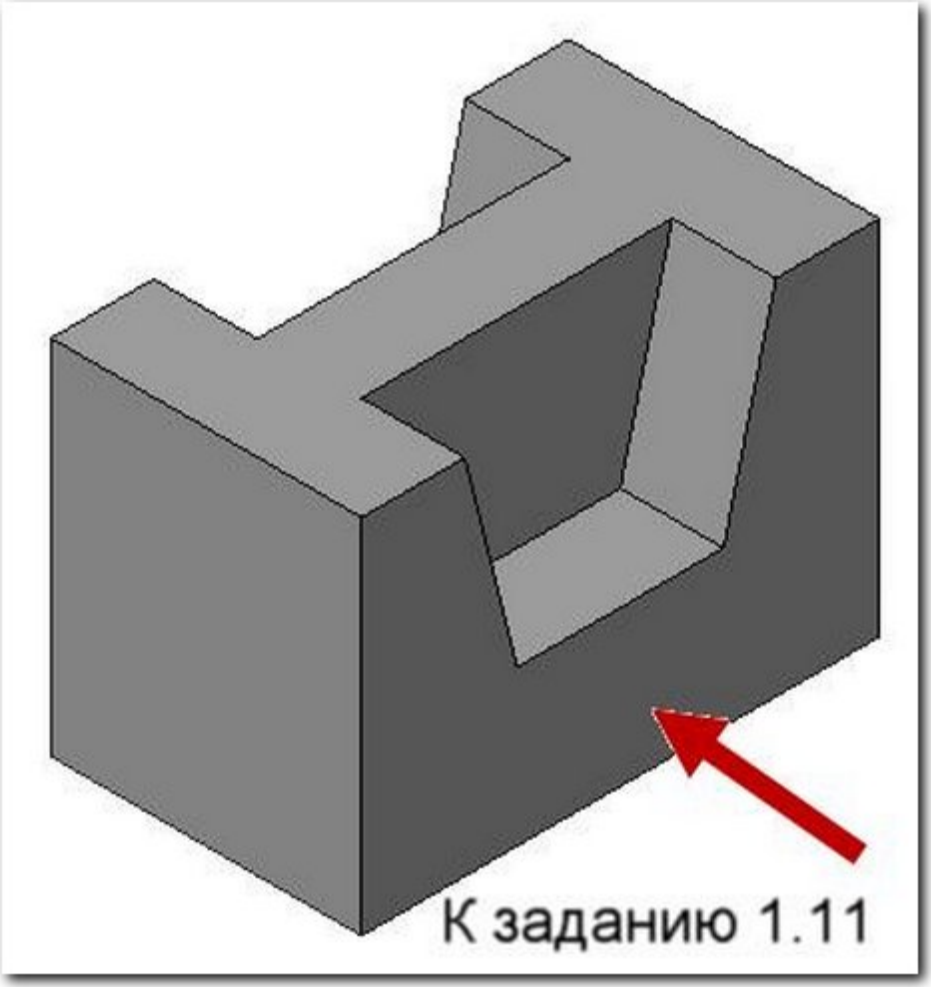
К заданию 1.11

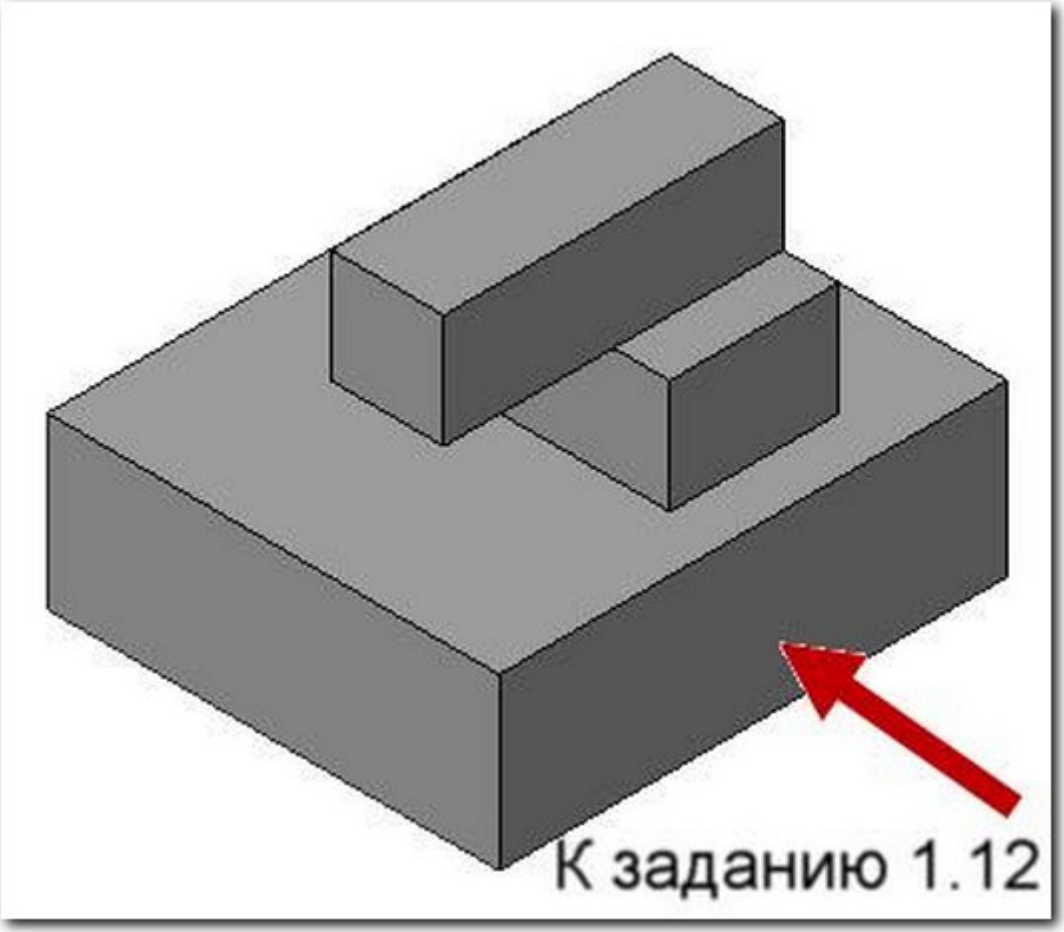
К заданию 1.12

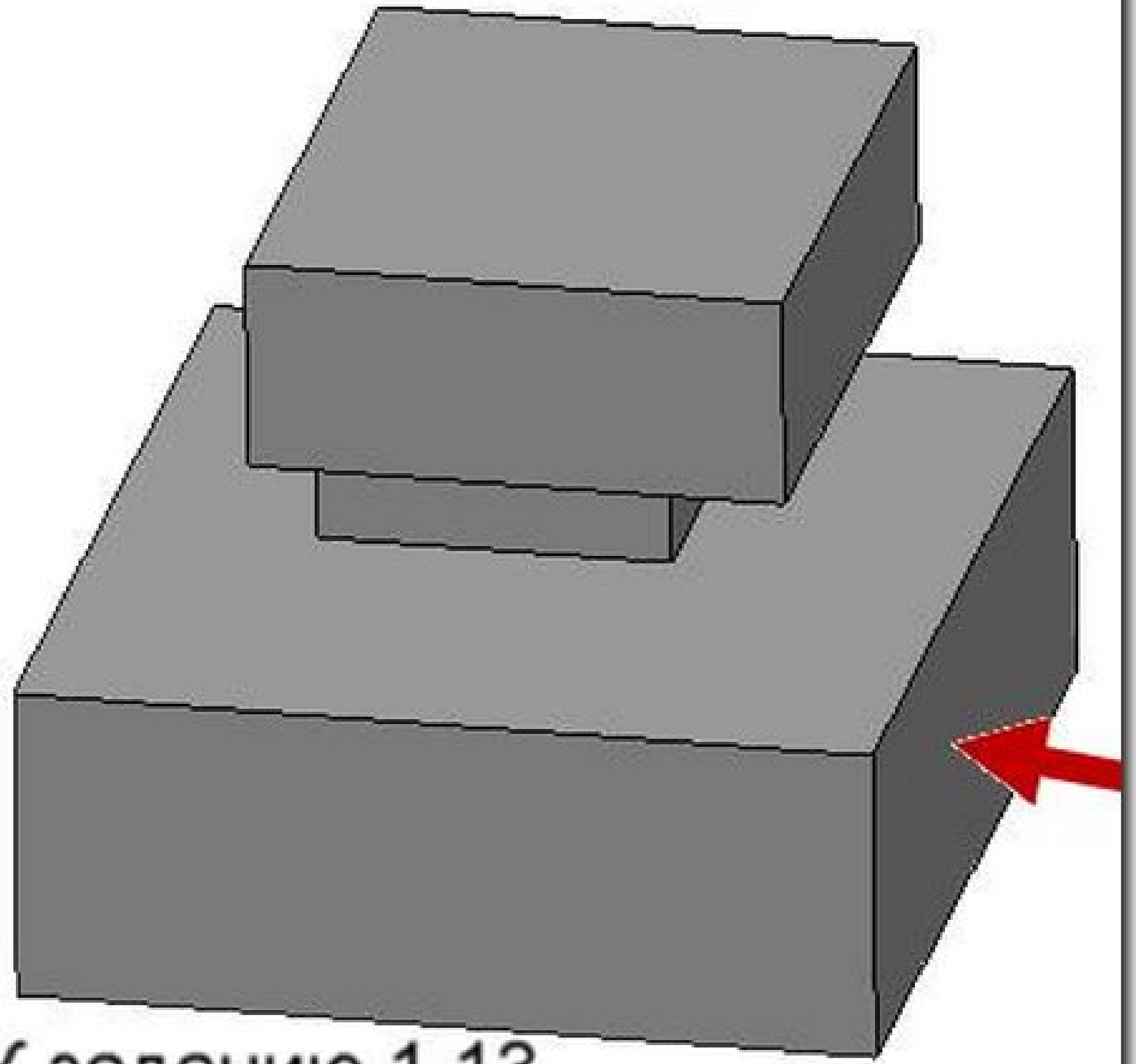

К заданию 1.13

К заданию 1.14

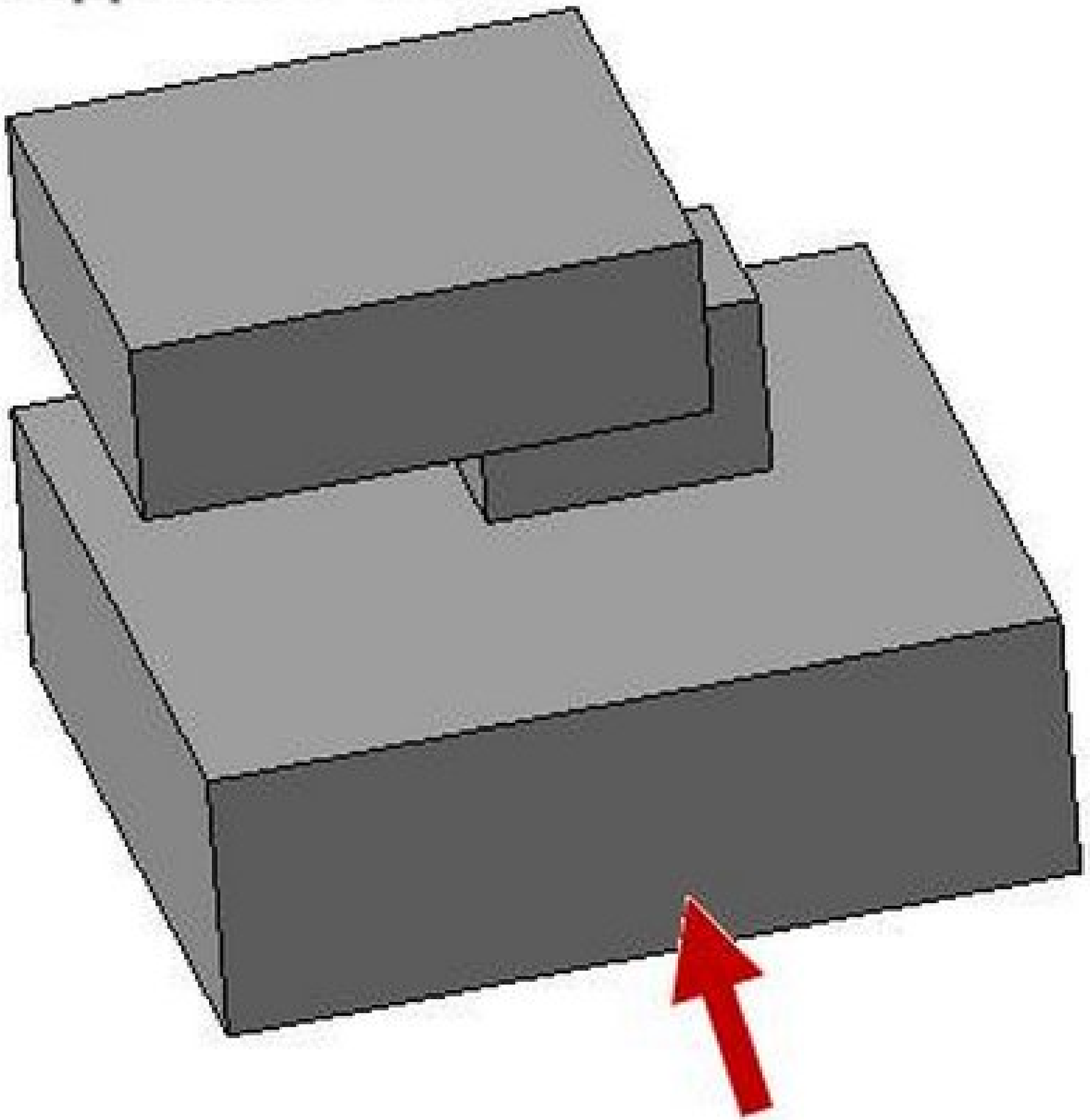

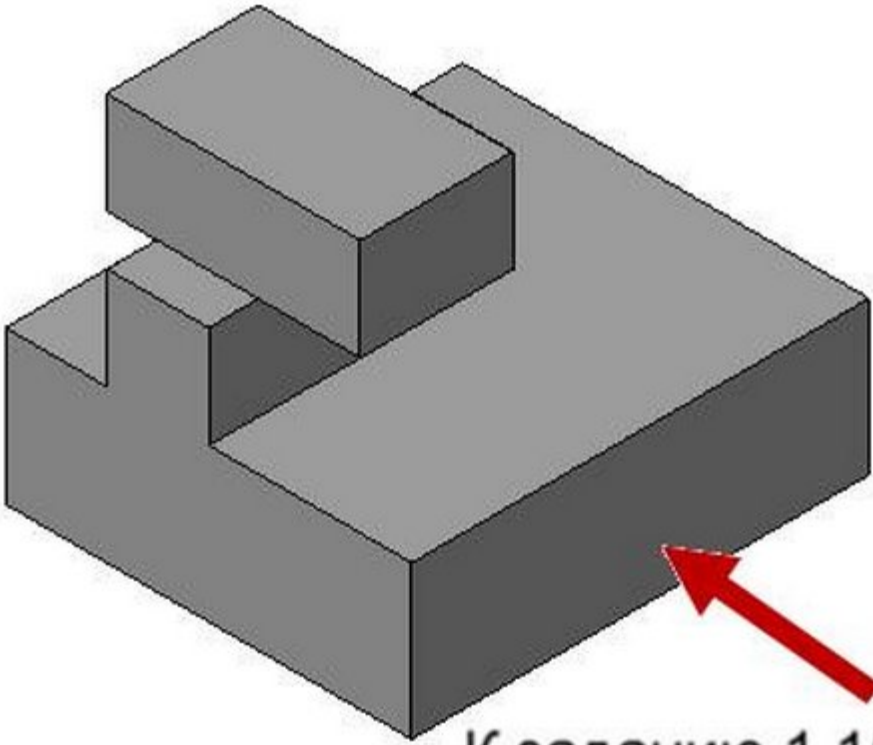

К заданию 1.15

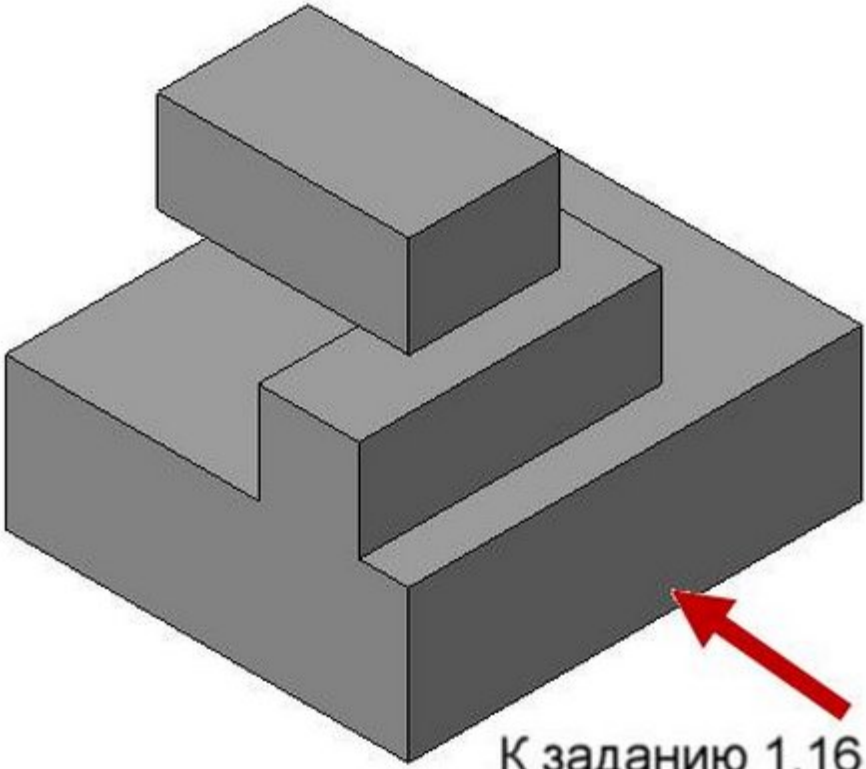

К заданию 1.16

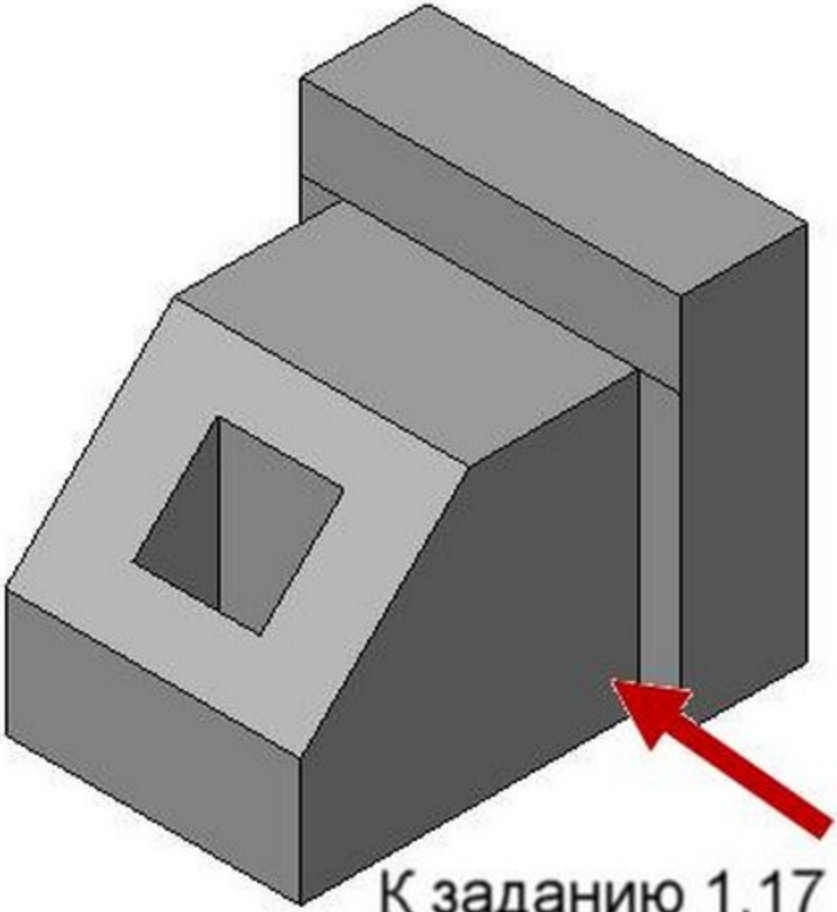

К заданию 1.17

К заданию 1.19

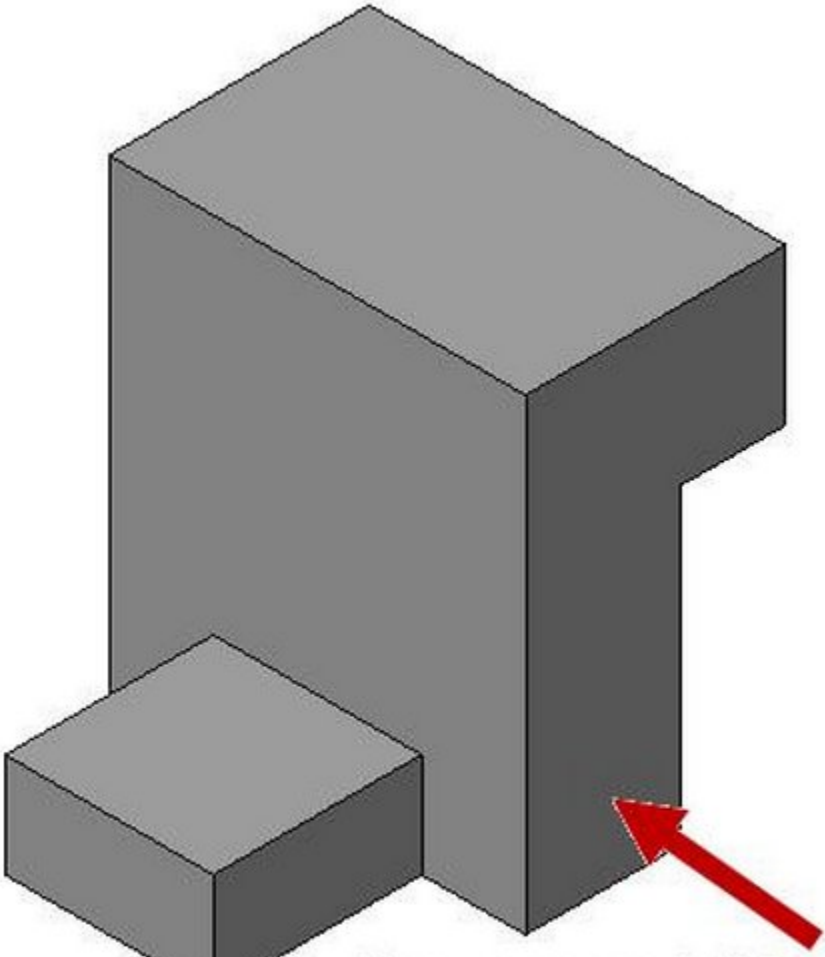

К заданию 1.20

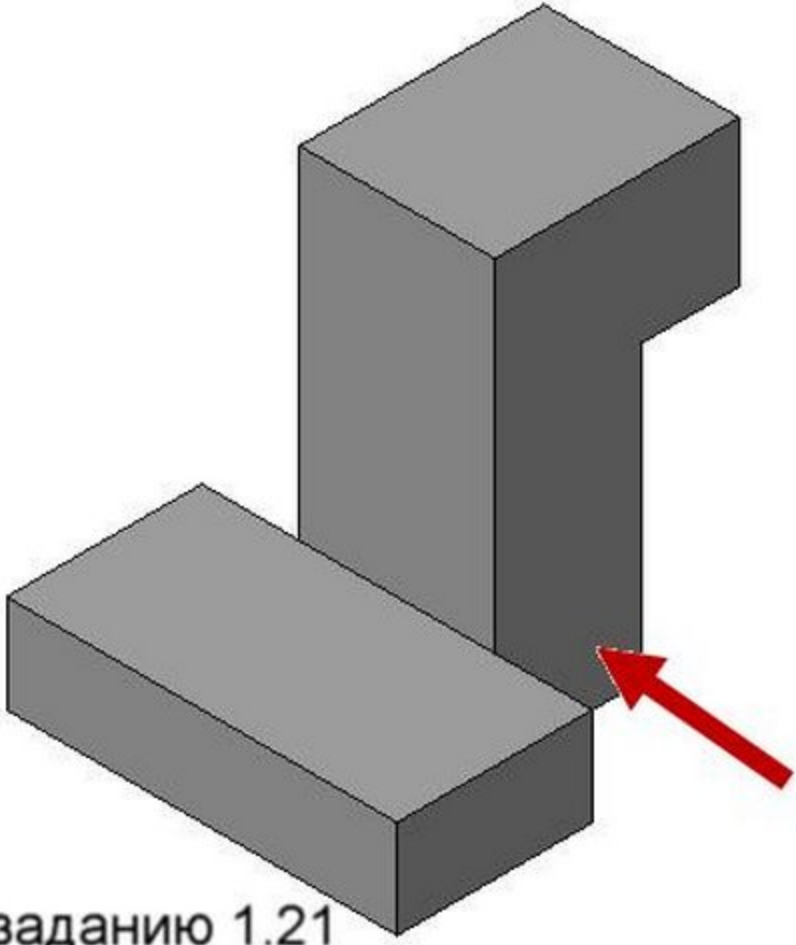

К заданию 1.21